1	2	3	4	5	6	7	8	9	10	11	12	13	14	15	16	17	18	19	20

MERENJE POZICIJE NA UZVODNOJ GLAVI						MERENJE POZICIJE NA NIZVODNOJ GLAVI					
NAPAJANJE 24V DC	LEVA STRANA		NAPAJANJE 24V DC	DESNA STRANA		NAPAJANJE 24V DC	LEVA STRANA		NAPAJANJE 24V DC	DESNA STRANA	
	VRATA	KLINKETE		VRATA	KLINKETE		VRATA	KLINKETE		VRATA	KLINKETE

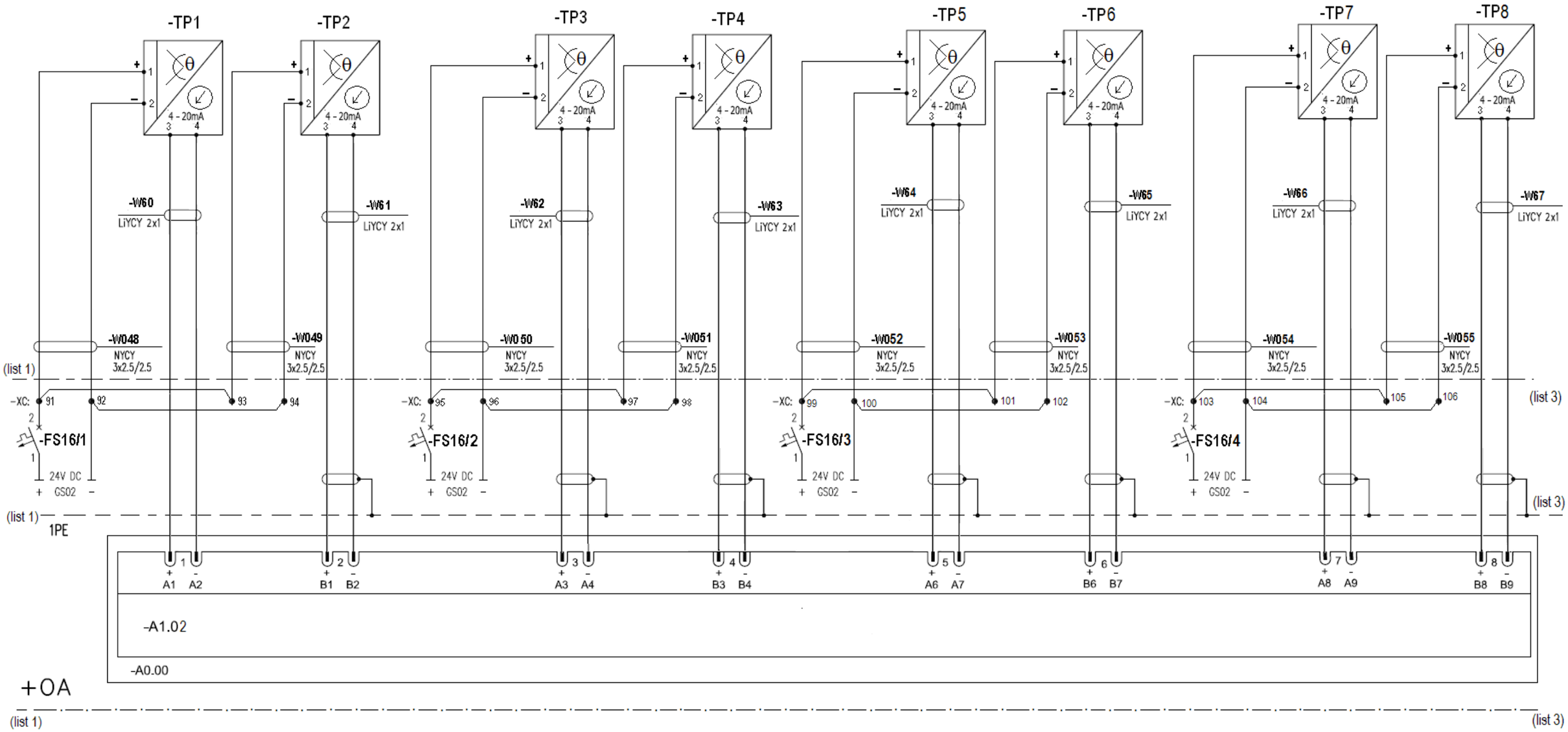

INSTITUT "MIHAJLO PUPIN" PROJEKTINŽENJERING Volgina 15, Beograd	ODG.PROJEKTANT	Despotović Ž.	PROJEKAT	GLAVNI PROJEKAT SANACIJE ELEKTROENERGETSKI DEO	CRTEŽ	ANALOGNI ULAZI U PLC MERENJE POZICIJE VRATA i KLINKETA				BR. UGOV.	BIRO	+OA
	PROJEKTANT	Despotović Ž.										
INVESTITOR JVP VODE VOJVODINE NOVI SAD	UN. KONTROLA	Jevtović A.	OBJEKAT	BRODSKA PREVODNICA I USTAVA "ŠEBEŠFOK"	DATUM Dec.2011	RAZMERA	FAZA G.P.	DEO PROJ. E	OZNAKA ŠEME 14	BROJ CRTEŽA/IZMENA E3–010		LIST 2
	ŠEF PROJEKTA	Berkeš I.										LISTOVA 3